Общество с ограниченной ответственностью

ООО "ПОЛИМЕРМАШ ГРУПП"

197375, г.Санкт-Петербург, Озерковский пр-кт, д.38 лит.А А/Я 47
ИНН 7814405633, КПП 781401001
р/с 40702810470000000245 в ПАО «Банк «Санкт-Петербург», к/с 30101810900000000790,
БИК 044030790, ОГРН 1089847163977, ОКПО 85529920, ОКАТО 40270567000
Тел.(812) 304-38-96 iplap@mail.ru www.polgroup.ru

№ 11405 от 5 июля 2024 года

КОММЕРЧЕСКОЕ ПРЕДЛОЖЕНИЕ

Линия распушки волокнистых пресс-материалов типа АГ-4В, экструдирования и отрезки таблетки по таймеру производительностью до 60 кг/час.

Пр-во Китай по нашим чертежам https://www.polgroup.ru/ag4v.html

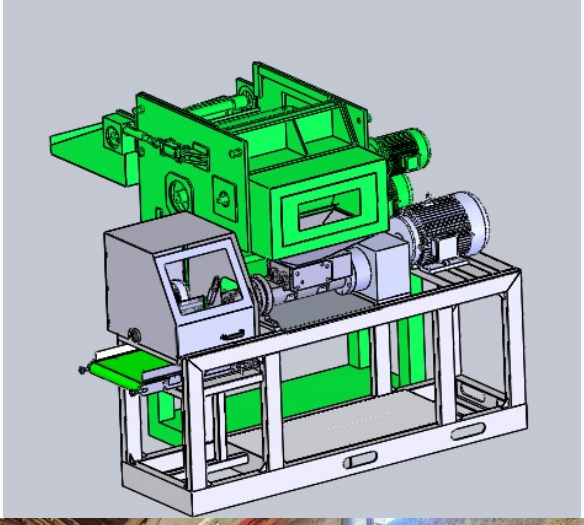

В составе:

1. Механизм дробления (распушки).
2. Экструдер с отрезным устройством и конвейером.

Размер: ~ L2474 * W2078 * H 1926 мм.

Дробилка (Распушка) мод.AGPS-60.

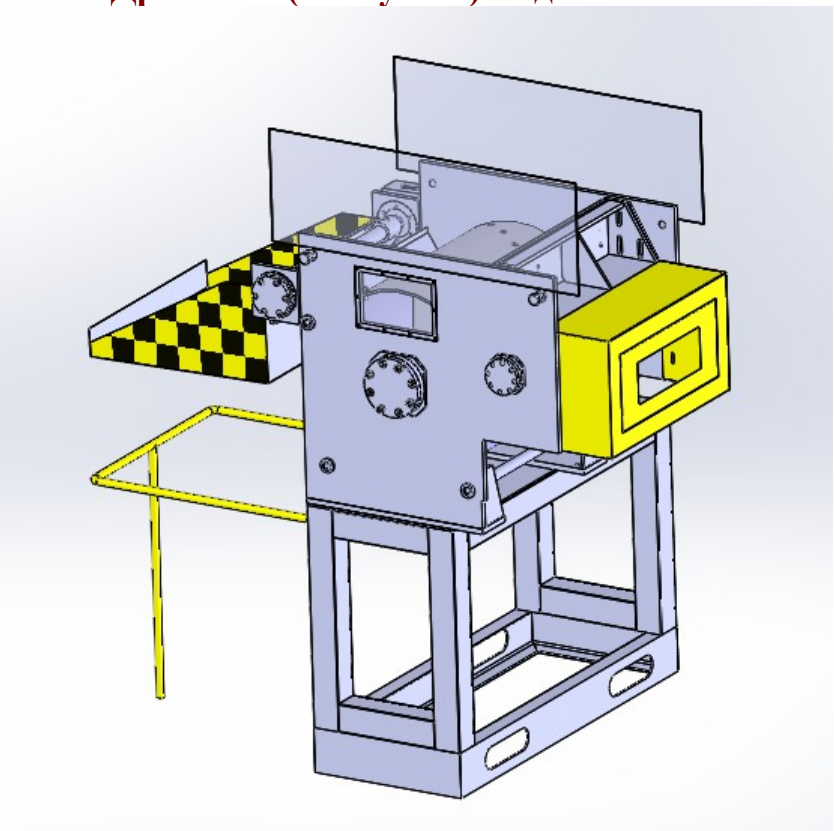

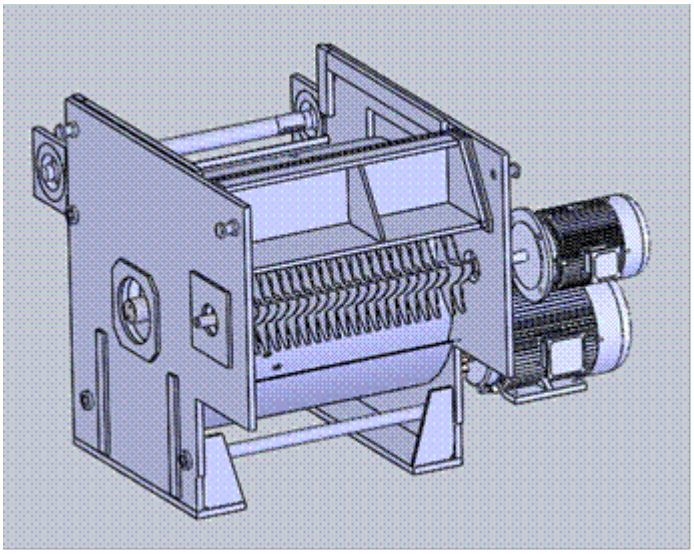

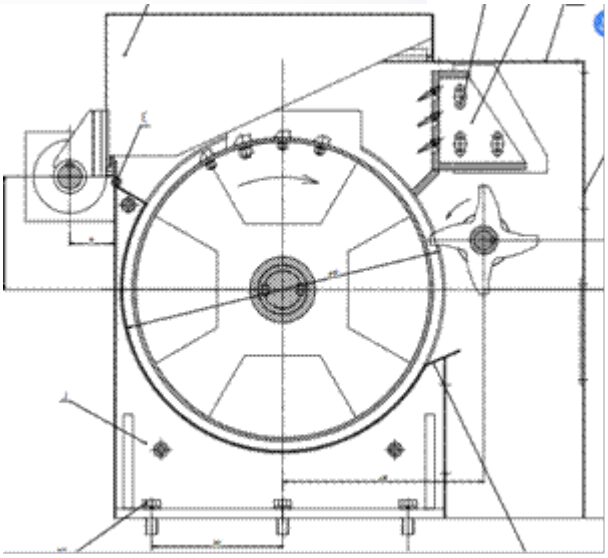

Принцип действия.

Загрузочная площадка для брикета размером ~700х700мм. расположена горизонтально на высоте 1,5 м. На неё укладывается брикет материала.

По команде площадка с брикетом пневмоцилиндром поворачивается и опрокидывает брикет материала на измельчительный барабан с зубьями, на котором происходит отдирание волокон от брикета, а затем, боковыми лопастями - гребёнкой состоящей из 22 шт. отборочных лопастей, отбирает от барабана волокна, которые падают в конический бункер экструдера с открывающимся окном. *(Конвейер для загрузки брикета на площадку не входит в комплект поставки).*

Технические характеристики:
Частота вращения барабана 28 об/мин.
Частота вращения отбирающих лопаток: 180 об/мин.
Производительность: Макс. 60 кг/час.
Направление вращения со стороны привода:
Барабана – Правое
Лопаток – Левое.
Масса загружаемого материала: Макс. 25 кг.
Установленная мощность эл. двигателя привода барабана: 7,5 кВт. . 1440 об/мин., YVF2 132M4, 380В.
Привода лопаток – 2,2 кВт. . 1430 об/мин., GS100L1-4, 380В.
Нужен воздух для загрузчика 0,6 МПа. *(Компрессор в комплект поставки не входит)*
Напряжение: 380 В., 50 Гц.
Габариты: 1950 х 1420 х 2500 мм. В упаковке 1500 х 800 х 2150 мм.
Размер основания: L1,6*W1,1 м.
Масса: 1,3 тн.
Цена отдельно Распушки для АГ-4В - 4.889.000=00 рублей с НДС 20% + стоимость доставки до Вас. (На 2024г.)

Экструдер с отрезкой для АГ-4В, D=60 мм., L/D=4. мод.AGJ-60x4D

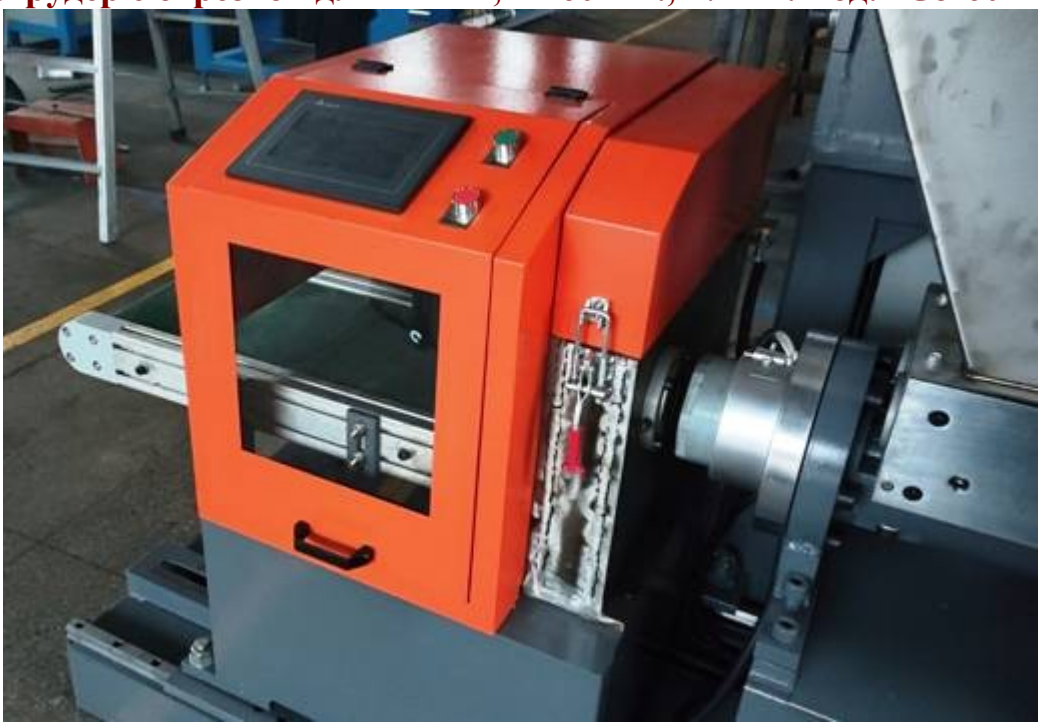

Принцип действия.

Экструдер вставляется в распушку приёмным бункером и закрывается дверцей, образуя приёмную камеру.

Дроблёный материал с распушки падает в конический бункер и затягивается в шнек двумя роликами, вращающимися навстречу друг другу, один гладкий, а второй с пальцами для захвата материала.

Материал подаётся шнеком диаметром 60 мм. с переменным уменьшающимся шагом в коническую головку, которая нагревается кольцевыми электрическими нагревателями и, спрессованный материал выдавливается через выходное отверстие, где происходит его отрезка ножом с помощью мощного сервопривода. Длину отрезки регулируем по таймеру.

Отрезанные заготовки падают на конвейер и далее в Вашу тару.

Технические характеристики Экструдера с отрезкой:
Диаметр **шнека** 60 мм.
L/D **=** 4:1, эффективная длина 240 мм.
Материал шнека 38CrMoALA, обработка поверхности азотированием, глубина азотированного слоя 0,5-0,7 мм., твердость HV950
Вращение 3…55 об/мин.
Максимальная **производительность** экструзии составляет около 60 кг/ч.
Нагрев: электрический кольцевой нагреватель установлен на головке 1 шт., мощность нагрева: 2 кВт.
Материал **гильзы**: 38CrMoALA, процесс азотирования глубиной 0,5-0,7 мм., твердость HV950;
Загрузочная часть имеет два валка Ø 50 мм. с механизмом затягивания. Штифты установлены на одном валке, второй - гладкий; соотношение скоростей вращения двух валков: 1:1.

Головка.

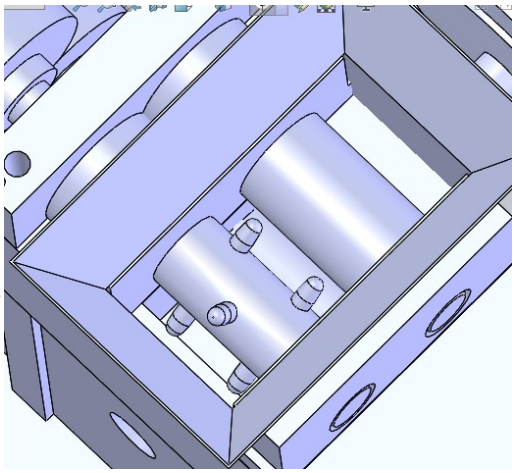

Расчетное давление напора: 30 МПа.
Контроль давления: датчик давления, значение защиты от давления 0-30 МПа., регулируемое;
Диаметр экструзионной фильеры: 24 мм.
Материал Ст.45, или Ст.40Х.
Редуктор горизонтальный двухступенчатый 20:1, разъемный, высокопрочный закаленный зуб.
Двигатель мощностью: 7,5 кВт. 1440 об/мин., GS132M4, 380В.
Инвертор Taida. Размещён на единой базе с экструдером и напрямую соединяется с редуктором через муфту.
Отрезное устройство
Вращающийся режущий нож.
Мощность серводвигателя 2,3 кВт.
Модель 130SY-MA015015 220В. 9,5А
Крутящий момент - 15 Н*м
Устройство конвейерной ленты в нижней части для транспортировки отрезанных таблеток.
Скорость 2 ~ 20 м/мин, постоянный двигатель 0,2 кВт. с регулятором скорости.
Источник питания 380 В, 50 Гц.
Управляющий блок: 1 комплект, установленный на раме экструдера, низковольтные электроприборы производства Schneider, преобразователь частоты серии Omron MX2, датчик давления Shanghai Zhaohui Китайский.
Управление PLC+ сенсорный экран Delta для автоматического управления системой постоянного давления для обеспечения стабильного давления экструзии.

Размер опорной плиты 2000x800 мм., толщина 15 мм.
Напряжение: 380 В., 50 Гц.
Габариты:2,64 x 0,86 x 1,35 м. В упаковке 2610 x 660 x 1350 мм.
Масса: 900 кг.
Цена отдельно Экструдера для АГ-4В - 4.256.000=00 рублей с НДС 20% + стоимость доставки до Вас.

Фундамен и габаритные размеры.
Дробилка и экструдер устойчивы и не нуждаются в дополнительном фундаменте для крепления, поставьте их на ровное бетонное основание и выровняйте.
Размер основания экструдера: L2,64*W0,86 м.
Размер основания дробилки: L1,6*W1,1 м.

Размер основания экструдера + дробилки: L2.64*W1.96 м. (без размера откидного лотка и ограждения)
Размер полный габаритный экструдера + дробилка: L2.64*W2,83 м.

Цена Линии распушки, экструдирования и отрезки - 9.145.000=00 рублей с НДС 20% + стоимость доставки до Вас. (На 2024г.)
Срок изготовления продукции – 5 (пять) месяцев с даты поступления предоплаты на расчетный счет «ИСПОЛНИТЕЛЯ».
Предоплата 50%, остальные 50% по готовности к отгрузке.

Проведение пуско-наладки и обучения персонала «Исполнителем» производится после того как «Заказчик» самостоятельно установит оборудование на место, закупит компрессор и необходимое количества масла для заливки в редукторы, подведёт электричество и сообщит о готовности оборудования и людей к проведению пуско-наладки. «Исполнитель» в течение 5-ти рабочих дней с момента извещения направляет специалиста для проведения Пуско-наладки.
Стоимость проведения пуско-наладочных работ – 300.000=00 рублей с НДС 20%.

Итого: Общая сумма договора с учётом ПНР составляет 9.445.000-00 рублей с НДС 20% + стоимость доставки до Вас. (На 2024г.)

Генеральный директор *Лаптев Вячеслав Анатольевич*